kinetec®

drive DeVilbiss HEALTHCARE | SIDHIL

FR • Adaptation spéciale pour lit:
EN • Special adaptation for bed:

INNOV8 IQ

T 54

Manuel d'utilisation	FR	Avant toute utilisation lire ce document. Kinetec SAS se réserve le droit de toutes modifications techniques.
User manual	EN	Before use, please read this document. Kinetec SAS reserves the right to effect technical modifications.

4648001193 – 06/2019

Kinetec SAS
Zone Industrielle de Tournes
Rue Maurice Périn
F-08090 Tournes
France

+33 (0)3 24 29 85 05

+33 (0)3 24 33 51 05

contact@kinetec.fr

www.kinetec.fr

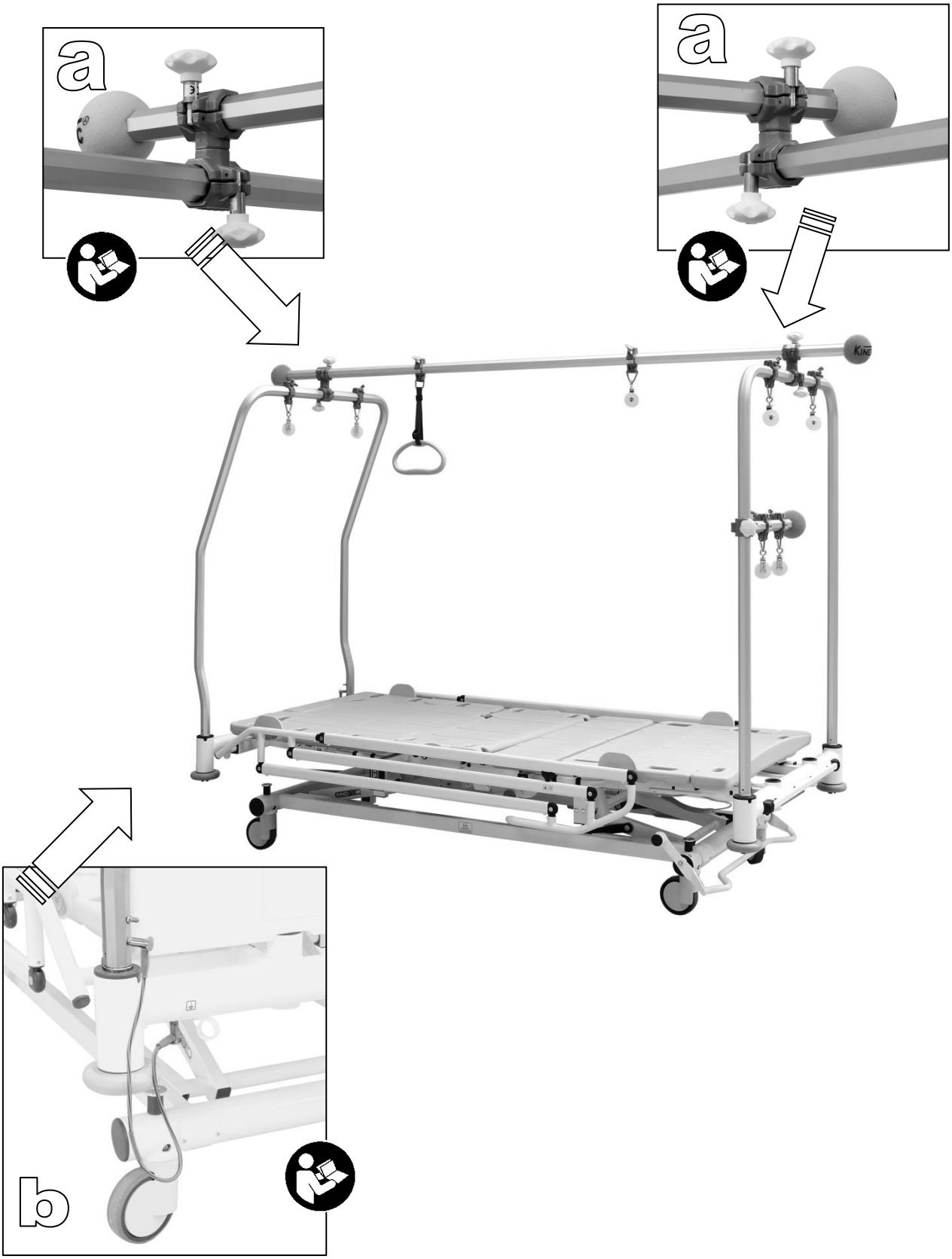
a
a
b

T54 • 4655005138

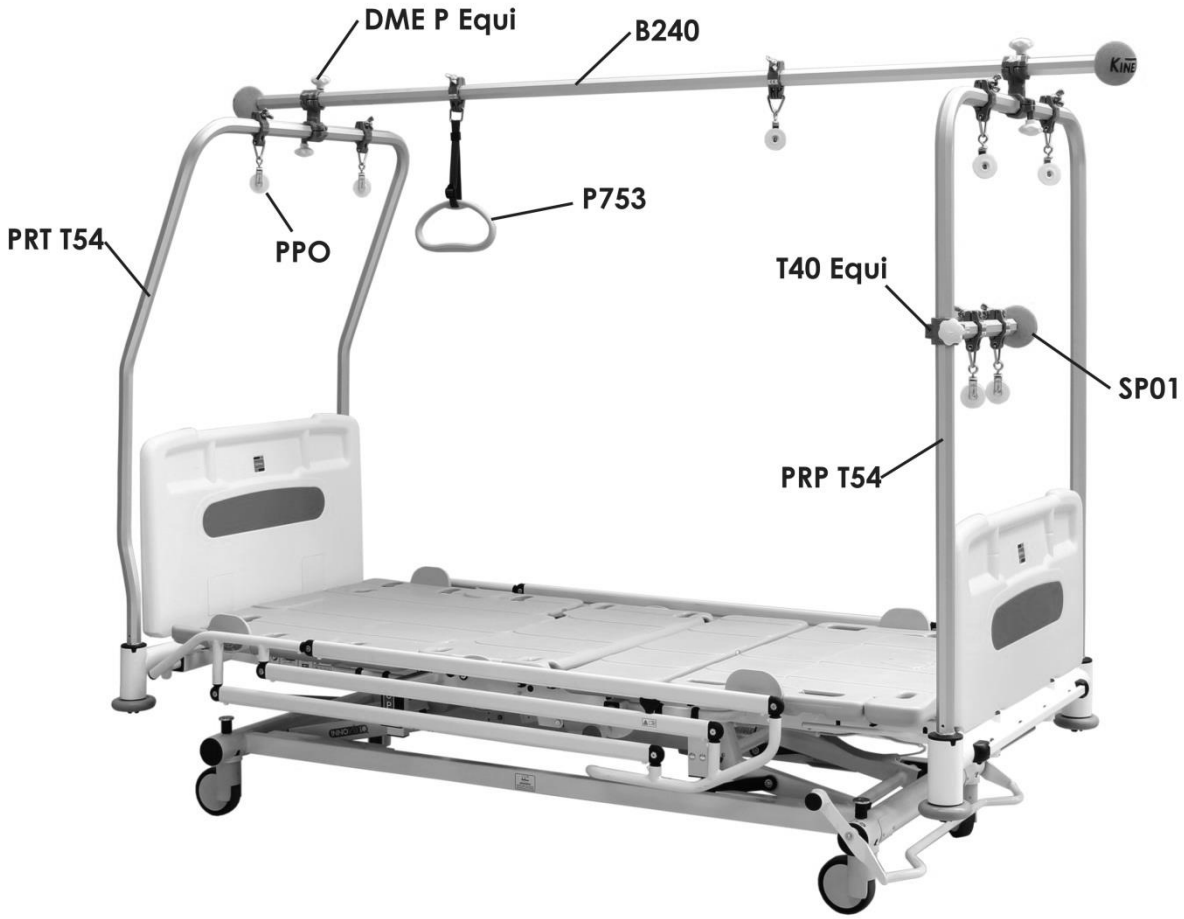

Cadre T54	**4655005138**	**Montage complet pour lit Sidhil INNOV8 IQ**
PRT T54	4655005112	Portique Tête de lit Sidhil INNOV8 IQ (x1)
PRP T54	4655005120	Portique Pied de lit Sidhil INNOV8 IQ (x1)
B 240	4655000071	Barre octogonal de 240cm (x1)
DME P Equi	4655003398	Double mâchoire pivotante(x2)
T 40 Equi	4655003067	Tube à mâchoire fixe de 40cm (x1)
P753	4655000948	Etrier de traction (x1)
PPO	4655000617	Porte poulie ouverte (x7)
SP 01	4635001304	Sphère de protection (x3)
Compléments		
TPS Equi	4655003091	Tige porte Sérum
T13 Equi	4655003075	Tube à mâchoire fixe de 13cm
T25 Equi	4655003083	Tube à mâchoire fixe de 25cm

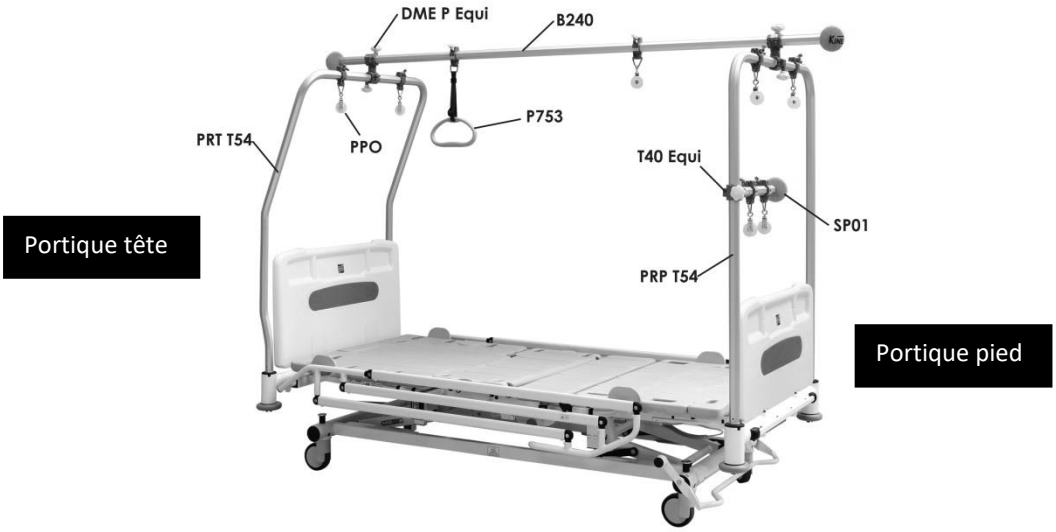

FRANCAIS

Avant toute utilisation lire ce document.

Sécurité

- Avant d'utiliser le Cadre de Traction, il est essentiel de bien comprendre ce manuel, Il contient les instructions générales pour garantir une sécurité optimum.
- Le système KINETEC® est conforme à la norme NF EN 60601-2-52 - juin 2010. Directive 93/42/CEE du 14 Juin 1993.
- Le système KINETEC® ne doit pas être utilisé avec des composants de cadre de traction d'autres marques.
- Avant toute utilisation, assurez-vous que le poids du patient et des accessoires soient compatibles avec la charge d'utilisation de sécurité du lit.
- Vérifier avant toute utilisation et chaque semaine **la bonne fixation des mâchoires** et l'état général des accessoires.
- Le praticien détermine le montage, le protocole et s'assure de sa bonne exécution.
- Les poids doivent être positionnés en dehors du volume du lit et autant que possible à des endroits peu exposés aux passages, aux chocs ou ayant des interactions avec les mouvements du lit.
- En aucun cas les poids ne doivent être fixés au dessus du patient.
- **Toutes les fonctions du lit doivent être bloquées lors de l'utilisation du cadre en traction suspension afin d'éviter un usage incompatible avec la pathologie du patient et/ou du montage réalisé.**
- **Ne pas déplacer le lit en utilisant le cadre de traction pour le manipuler.**
- **Démonter le cadre lorsque le patient n'est pas en traction.**
- **Le panneau de tête de lit doit toujours être en position (risque de piégeage cou), néanmoins il peut-être retiré pour de la traction cervicale et doit être repositionné dès la fin de la traction.**
- **Une mauvaise utilisation pourrait causer des blessures au patient ou une détérioration du matériel.**

Montage

- Le montage du cadre KINETEC® se fait lorsque le lit est en position basse et sans patient.
  - Avant le positionnement des portiques assurez-vous qu'ils soient marqués «T54 – Sidhil INNOV8 IQ», ils ne doivent pas être utilisés sur un autre lit.
  - Veuillez respecter le positionnement des éléments de base du cadre, comme indiqué ci-contre.
- Lors du montage de la barre octogonale « B240 » assurez vous que les deux double mâchoires soient aux dessus des portiques (voir photos a).
- En positionnant le portique tête de lit, la mise à la terre se fait par le cordon fixé au portique tête de lit "PRT T54" et la fiche d'équipotentialité du lit (voir photo b). (assurez-vous que la mesure à cette fiche soit inférieure ou égale à 0,1 Ohms. (conformité à la norme NF EN 60601-2-52).
- Afin de respecter la continuité de terre, il faut se limiter à 5 connexions en série au maximum.
- Sur un lit électrique, utiliser uniquement les éléments KINETEC® désignés « Equi », permettant la continuité de terre.

Utilisation

- Lors des manipulations du lit, s'assurer qu'aucune personne ne soit en contact avec les éléments du lit et du cadre. Ceci afin d'éviter tous piégeages et pincements avec les parties en mouvement du lit et du cadre.
- Lors de l'utilisation ou du déplacement du lit avec cadre, assurez-vous qu'aucun élément ne sorte du volume du lit. (poids, barres, accessoires)
- Assurez-vous lors du déplacement du lit ou de sa manipulation qu'aucun élément extérieur ne puisse heurter le cadre. (bandeau lumineux, éclairage, TV, panneaux d'indications…)
- Ne pas déplacer le lit avec cadre et patient, néanmoins en cas de nécessité, veuillez faire attention aux obstacles pouvant entraîner des vibrations au niveau des poids (passages de portes, entrées d'ascenseurs, sol en mauvais état, changement de niveau de sol…).
- Assurez-vous que lors du déplacement du lit avec cadre et patient que l'ensemble soit en position basse, sauf contre-indication médicale, dans ce cas veuillez faire attention au passage en hauteur des portes et entrées d'ascenseurs.

Nettoyage

- Utiliser un produit de DESINFECTION (solution à base de PROPANOL / ISOPROPANOL ou à base d'ALDEHYDES) par pulvérisation des SURFACES (éléments métalliques, plastique ou aluminium). Nous conseillons d'insister sur les articulations et zones de rétention comme vis et goupilles.
- Afin d'assurer une hygiène optimale, il est conseillé de nettoyer les habillages et le cadre après chaque patient, tous les consommables du cadre de traction suspension peuvent être jetés sans danger. Vous devez également changer les boules jaunes « SP01 » à chaque patient.
- Recommandations pour une hygiène maximum des habillages.

  Désinfection des habillages : Lavage à 30°C avec utilisation d'un désinfectant au cours du cycle de rinçage. Exemple de produits de désinfection ; solution Bac linge à 0,125% ou Souplanios à 0,125% des Laboratoires ANIOS. Nous consulter pour obtenir la liste des distributeurs dans votre pays.

Caractéristiques techniques

CE

- Produit
  Dispositif médical de classe 1.
  Tubes en aluminium anodisé et mâchoires en aluminium Époxy.

Poids maximum de traction : =75Kg

- Environnement
  - Conditions de stockage / transport: Température ambiante : -40°C à +70°C.
    Humidité relative : jusqu'à 90%.
  - Conditions d'utilisations : Température ambiante : +10°C à +40°C.
    Humidité relative : jusqu'à 80%.

Conditions de garantie

La garantie KINETEC® est strictement limitée au remplacement gratuit ou à la réparation en usine de la pièce ou des pièces reconnues défectueuses.

Kinetec SAS garantit son cadre de traction suspension 2 ans contre tous vices de fabrication, à partir de la date d'achat par le consommateur.

Kinetec SAS est le seul habilité à juger de l'application de la garantie sur son système.

La garantie ne peut intervenir si le système a fait l'objet d'un usage anormal ou a été utilisé dans des conditions d'emploi autres que celles contenues dans notre manuel d'utilisation.

La garantie ne s'appliquera pas non plus en cas de détérioration ou accident provenant de négligence, défaut de surveillance ou d'entretien provenant d'une transformation du matériel ou d'une tentative de réparation du matériel.

Cadre T54	**4655005138**	**Complete set fitting on Sidhil INNOV8 IQ**
PRT T54	4655005112	Head porch bar for Sidhil INNOV8 IQ (x1)
PRP T54	4655005120	Foot porch bar for Sidhil INNOV8 IQ (x1)
B 240	4655000071	Plain bar of 240cm (94") (x1)
DME P Equi	4655003398	Double swivel clamp (x2)
T 40 Equi	4655003067	Fixed clamp bar of 40cm (16")(x2)
P753	4655000948	Handgrip (x1)
PPO	4655000617	Open pulley with clamp (x7)
SP 01	4635001304	Wall protection cushion (x3)
Accessories		
TPS Equi	4655003091	I.V. Holder Shaft
T13 Equi	4655003075	Fixed clamp bar of 13cm(5")
T25 Equi	4655003083	Fixed clamp bar of 25cm (10")

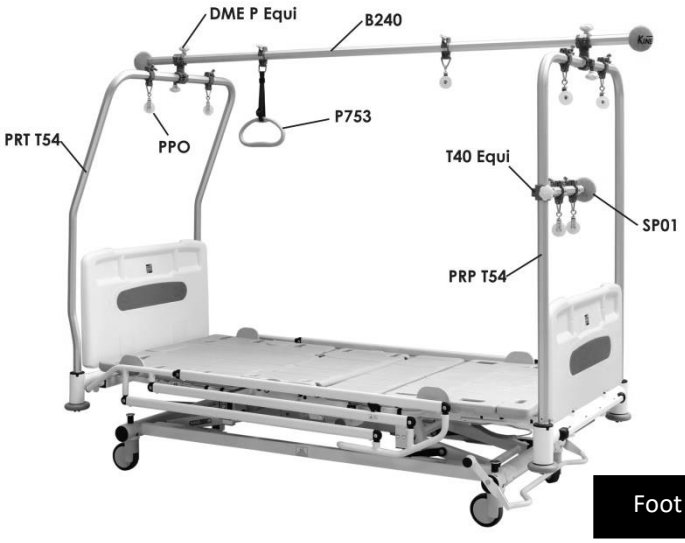

Head porch

Foot porch

ENGLISH

Before use, please read this document.

Safety

- Before using Traction Frame, it is essential to have a thorough understanding of this manual. This manual contains instructions for general use and guarantees improved safety.
- The KINETEC® system is according to NF EN 60601-2-52 –June 2010. Directive 93/42/CEE from June 14 1993.
- The KINETEC® system must not be used with traction frame components from another company.
- Before any use, please make sure that the weight of the patient and of the accessories are compatible with the security load of the bed.
- Check before each use and each week **the fixing of the jaws**, the general state of the accessories.
- The physician must define the protocol and ensure that it is correctly implemented.
- The weights must be positioned outside of the line of the frame ensuring that they do not pose a risk to any person interfacing with the frame.
- Do not position weights above the patient.
- **All functions of the bed should be blocked when using the traction frame to avoid incompatible use with the patient's pathology and / or assembly performed.**
- **Do not move the bed by using the traction frame to manipulate it.**
- **Remove the traction frame when it is not used.**
- **The headboard should always be in place (risk of neck entrapment), however it can be removed for cervical traction and should be repositioned at the end of the traction.**
- **Improper use may cause injury to the patient or equipment damage.**

Assembly

- The KINETEC® frame should be installed when the bed is in a low position and without patient.
  - Ensure you only use the correct porch- this will be marked with the "T54 – Sidhil INNOV8 IQ" label. They mustn't be used with another bed.
  - Please respect the positioning of the main elements of the frame, as shown against.
- During assembly of the B240 octagonal bar make sure that both double jaws are on the top of porches (see photo a).
- When you install the head porch, the grounding continuity is assured by the cable fixed to the head porch "PRT T54" and the bed grounding socket (see photo b). Attention with positioning the cable of grounding continuity well in order to prevent that it is not detached during the moving of the bed with the frame. (make sure that the measure of this socket is inferior or equal to 0.1 ohms (NF EN 6061-2-52).
- In order to respect the grounding continuity, you should realise a maximum of 5 connections.
- On an electrical bed, please use only the KINETEC® components describe as "Equi" (Medical Equipment Potential Equalization) allowing the grounding continuity.

Using

- When handling the bed, make sure no one is in contact with the elements of the bed and frame. This is to prevent entrapment and pinching with all the moving parts of the bed and frame.
- During the using or during the moving of the bed with the frame, make sure that no components are outside of bed frame (bars, accessories).
- Make sure that during the moving of the bed or during the handling no outer components can knock against the frame (lighting, TV…).
- Do not move the bed with the frame and the patient, but in an emergency situation take care of the obstacles which can provoke weight vibrations (elevator entrance).
- When you move the bed with the frame and the patient please make sure that the frame is in a low position except when contraindicated and in this case take care of for example the elevator entrance.

Cleaning

- Use a DISINFECTANT (PROPANOL/ISOPROPANOL or ALDEHYDE-based solution). Spray the disinfectant on the SURFACES (plastic and metal components). We advise to pay particular attention to the articulations and on holding back zones like the screws and bolts.
- In order to ensure optimal hygiene, you are advised to clean the pads and the frame for each new patient. All the consumables enable hazard-free disposal. We advise also to change the yellow balls (SP01) with each different patient.
- Recommendations to obtain a maximum hygiene of the pads.

  Disinfecting of the pads: Washing at 30°C with use of a disaffection solution during the rinsing cycle. Example of product which can be used: Solution "Baclinge" at 0.125% or "Souplanios" at 0,125% from ANIOS Laboratory. A complete list of distributors in your country is available on request.

Technical specifications

CE

- Product
  - Medical terms class 1
  - Anodising aluminium tubular and epoxy aluminium jaw

- Environment
  - Storage/transport conditions: Temperature: -40 to 70°C / -40 to 160°F
    Relative humidity: up to 90%
  - Operating conditions: Room temperature: 10 to 40°C / 50 to 105°F
    Relative humidity: up to 80%

Warranty

The KINETEC® warranty is strictly limited to the replacement free of charge or repair in the plant of the component or components found to be defective.

Kinetec SAS guarantees its Traction frames systems for 2 years against all defects of manufacture from the date of purchase by the consumer.

Kinetec SAS is the only organisation able to assess the application of the warranty to its systems.

The warranty will be considered null and void if the device has been used abnormally or under conditions of use other than those indicated in the user's manual.

The warranty will also be considered null and void in the event of deterioration or an accident due to negligence, inappropriate surveillance or inappropriate maintenance, or due to transformation of the equipment or an attempt to repair the equipment.

kinetec®

Kinetec SAS
Zone Industrielle de Tournes
Rue Maurice Périn
F-08090 Tournes
France

+33 (0)3 24 29 85 05

+33 (0)3 24 33 51 05

contact@kinetec.fr

www.kinetec.fr